FACHADAS

Basica

PARKLEX PRODEMA

FACHADAS

PARKLEX PRODEMA

NATURCLAD-W es un tablero estratificado de madera para exterior que no precisa de mantenimiento.

Los paneles combinan las virtudes de la madera, su belleza y calidez naturales, con los requisitos técnicos para un óptimo comportamiento en exteriores a lo largo del tiempo.

NATURCLAD-W puede instalarse como fachada ventilada a modo de celosía o lama solapada, en falsos techos y en paredes curvas.

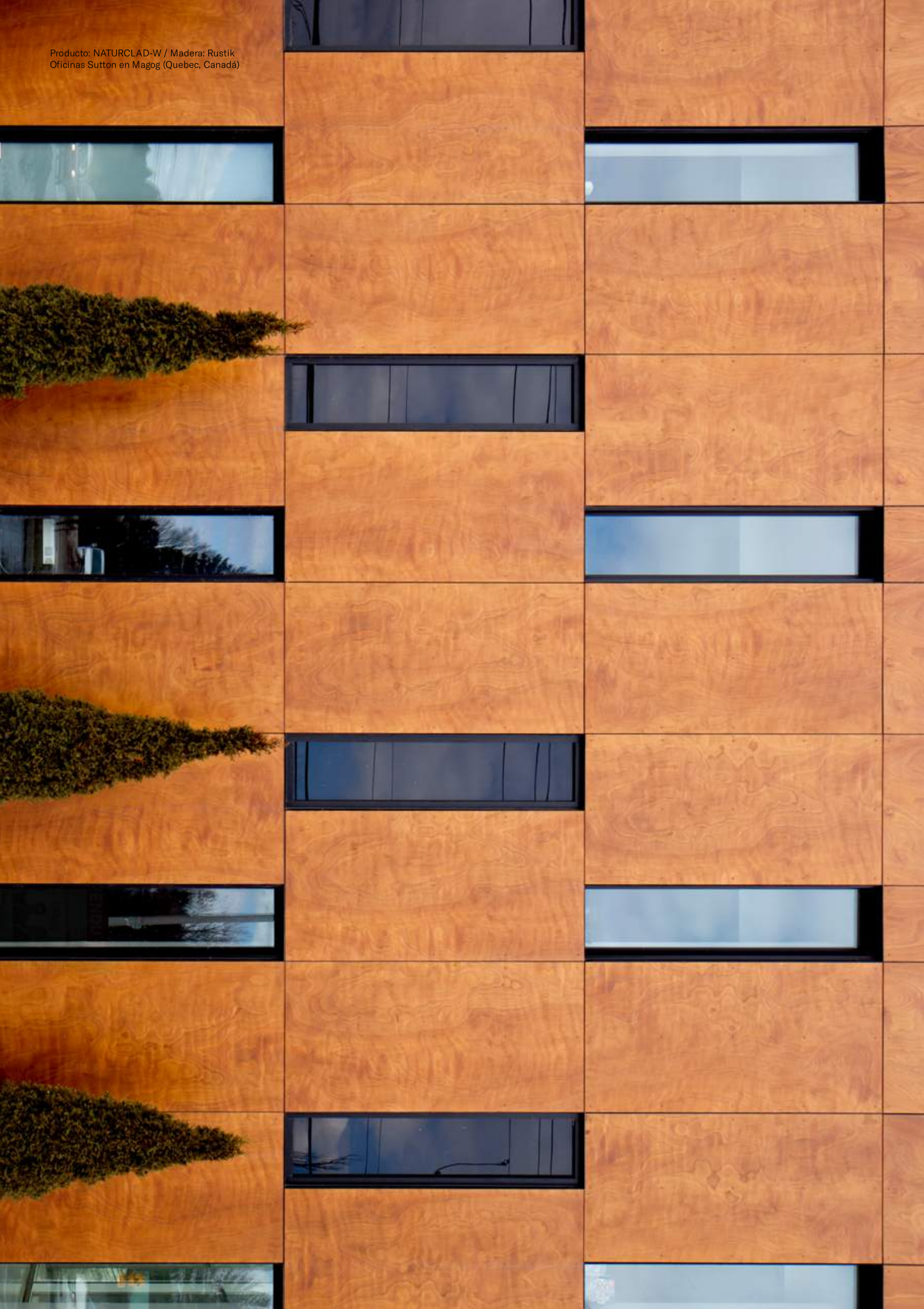

Producto: NATURCLAD-W / Madera: Rustik
Oficinas Sutton en Magog (Quebec, Canadá)

Madera sin mantenimiento

La composición superficial de los tableros NATURCLAD-W protege la madera de las inclemencias meteorológicas más extremas, eliminando cualquier necesidad de tratamiento posterior.

Resistencia a la intemperie

La norma europea EN 438-6:2005 especifica que los revestimientos exteriores compactos como NATURCLAD-W deben ofrecer una determinada resistencia a la intemperie según el Ensayo de Resistencia a la Intemperie Artificial. Tras 3000 horas, el material tiene que tener una variación de grado ≥4 en aspecto y grado ≥3 en contraste. NATURCLAD-W consigue estos valores tras una exposición hasta 5 veces superior a lo requerido por la norma.

Seguridad frente al fuego

Las exigencias básicas de seguridad reducen a límites aceptables el riesgo de sufrir daños derivados de un incendio accidental como consecuencia de las características del proyecto, construcción, uso y mantenimiento del edificio. NATURCLAD-W cuenta con el mejor resultado posible para materiales orgánicos según las normativas EN 13.501 y US ASTM/ NFPA de reacción al fuego, lo que hace que nuestros productos estén aprobados en todo el mundo.

Versatilidad en su instalación

NATURCLAD-W puede instalarse como fachada ventilada, a modo de celosía o lama solapada, en falsos techos y en paredes curvas. Cuenta con cuatro sistemas de instalación distintos, hecho que facilita su adaptación a cualquier necesidad arquitectónica.

Producto: NATURCLAD-W / Madera: Rustik
Residencia Paleen View, por Workshop AD
(Anchorage, Alaska, Estados Unidos)

Producto: NATURCLAD-W / Maderas (de izq. a dcha.): Pale, Onix, Rustik
Residencias en Pacific City, por MVE Architects (Huntington Beach, CA, Estados Unidos)

Producto: NATURCLAD-W / Madera: Rustik
Residencias en Pacific City, por MVE Architects
(Huntington Beach, CA, Estados Unidos)

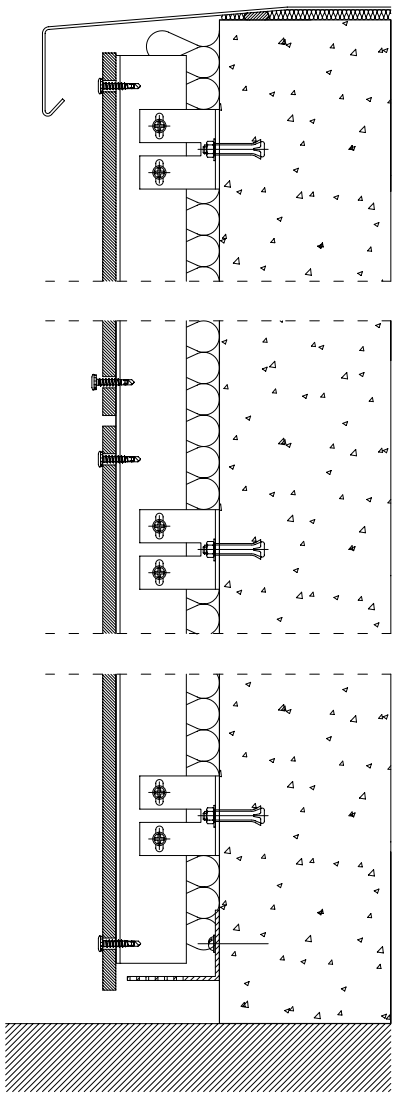

La fachada ventilada es una solución eficiente de arquitectura bioclimática que proporciona aislamiento térmico. Es decir, durante los meses fríos, se reduce la dispersión de calor y, durante los cálidos, la absorción del mismo, de modo que el confort en el interior del edificio mejora considerablemente.

Producto: NATURCLAD-W / Madera: Onix
Manning Toronto, por Richard Wengle Architects Inc. (Toronto, ON, Canadá)

Producto: NATURCLAD-W / Madera: Rustik
Lazaridis Hall, Wilfrid Laurier University, por Diamond Schmitt Architects y David Thompson Architect Ltd. (Waterloo, Ontario, Canadá)

Producto: NATURCLAD-W / Madera: Quartz
Turnagain Beach House Anchorage, por KPB Architects (Alaska, AK, Estados Unidos)

Producto: NATURCLAD-W / Madera: Rustik
The Point, Tadley Community Centre, por Ayre Chamberlain Gaunt Architects
(Hampshire, Reino Unido)

Producto: NATURCLAD-W / Madera: Rustik
Residencia en Varese, por Franzetti Primi Architetti Associati (Varese, Italia)

Producto: NATURCLAD-W / Madera: Rustik
Residencia en Varese, por Franzetti Primi Architetti Associati (Varese, Italia)

Producto: NATURCLAD-W / Madera: Rustik
Residencias en Rue des Orteaux, por Bob361 Architectes (París, Francia)

Producto: NATURCLAD-W / Madera: Rustik
Sede Rainbow Group, por Studio Bianchi
(Loreto, Ancona, Italia)

Producto: NATURCLAD-W / Maderas: Rustik y Antra
Gateway Apartments, por Brooks+Scarpa Architects (Marina Del Rey, CA, Estados Unidos)

Los paneles NATURCLAD-W están disponibles en nueve tonalidades que se obtienen a partir de chapas de ayous o de okume, maderas que obtenemos de bosques de tala controlada.

AMBAR

ANTRA

NUX

Debido al hecho de que la madera es un producto natural, cada chapa debe considerarse única. La presencia de ligeras diferencias en el color y la estructura se considera normal. Particularidades tales como nudos o inclusiones de resinas no se consideran defectos, sino parte de la decoración. Dependiendo de la especie y el origen de la madera se observan diferencias de comportamiento respecto a la solidez del color a luz. Por ello, no se aceptan reclamaciones derivadas de cambios de tono entre la muestra y el producto final.

RUSTIK

QUARTZ

PALE

RUBI

ONIX

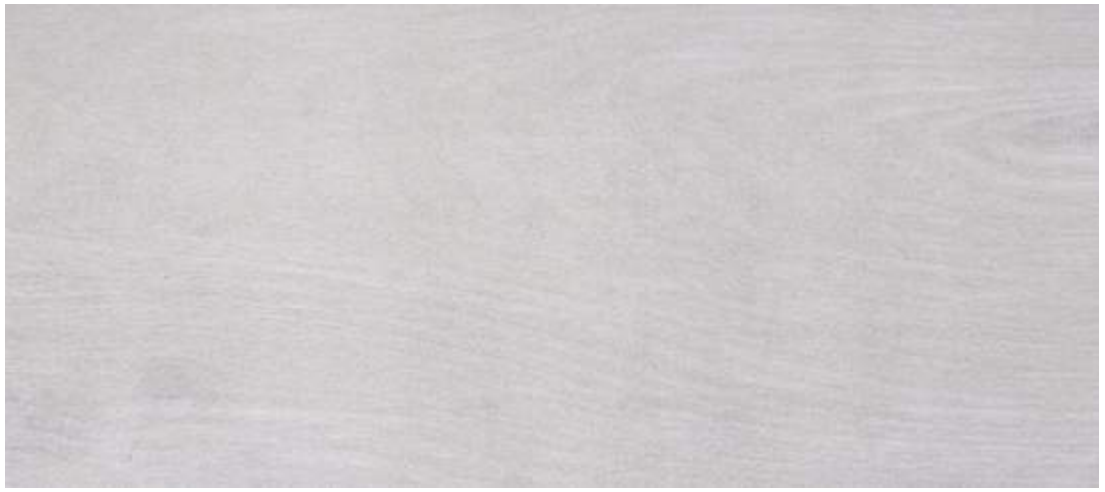

SILVER

Producto: NATURCLAD-W / Madera: Rustik
Le Monastère des Augustines, por ABCP Architecture (Quebec, Canadá)

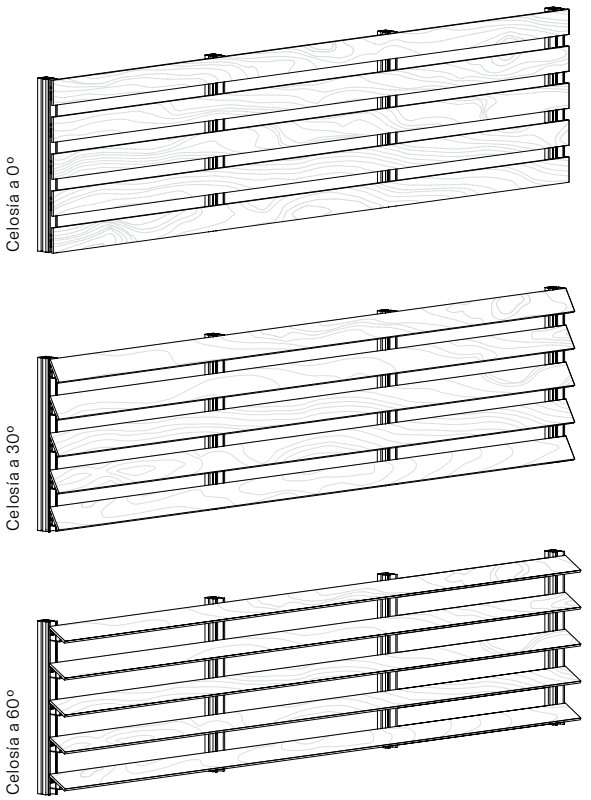

El sistema de instalación NATURCLAD-W a modo de celosía fija permite la instalación de lamas a 0º, 30º y 60º, en sentido tanto horizontal como vertical.

Válido para tableros de ≥10 mm de espesor. Parklex Prodema suministra las lamas en tres anchuras diferentes: 86, 94 y 114 mm, con una longitud máxima de lama de 2440 mm.

Producto: NATURCLAD-W, NATURPANEL-W / Madera: Rustik
Le Monastère des Augustines, por ABCP Architecture
(Quebec, Canadá)

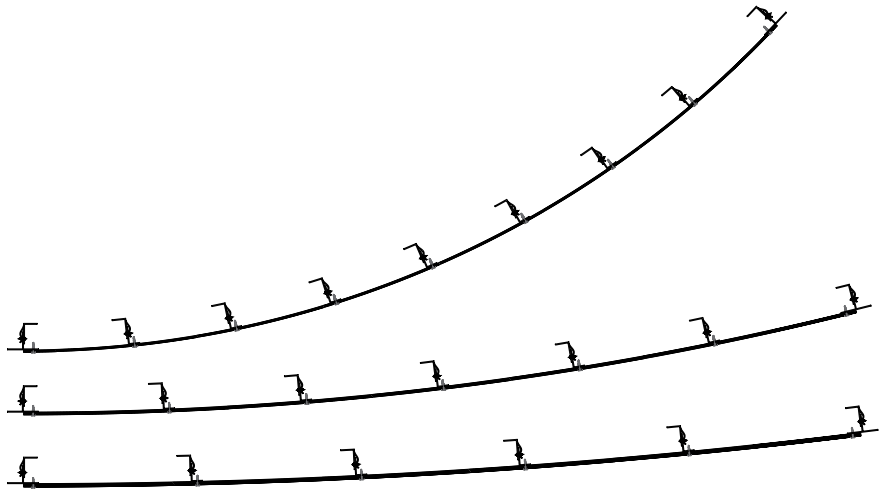

La flexibilidad de las fibras de la madera permite adaptar los paneles NATURCLAD-W a ciertos radios de curvatura, ya sean cóncavos o convexos.

Parklex Prodema ofrece dos soluciones distintas para proyectos que requieran instalar NATURCLAD-W como recubrimiento curvo de fachada: bien paneles estándar, si se necesita alcanzar radios superiores a 3 m, bien paneles precurvados, si se precisan radios más pequeños.

Producto: NATURCLAD-W / Madera: Rustik
Villas KNDU, por GAD Architecture
(Antalya, Turquía)

Producto: NATURCLAD-W / Madera: Rustik
Museo y Bodega del Cognac Alliance 1892, por TOTEMENT | PAPER
(Chernyakhovsk, Kaliningrado, Rúsia)

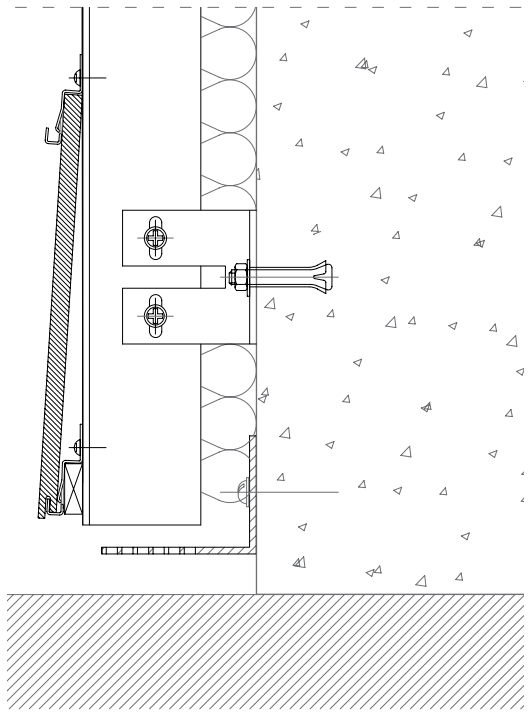

El sistema de lamas solapadas posibilita diversas pautas de montaje sin necesidad de cambiar la posición de los perfiles de las piezas.

Se suministran dos anchuras de lama distintas, de 190 y 290 mm, ambas en una longitud máxima de 2440 mm. Este sistema de fijación oculto es solamente válido para espesores de 8 mm.

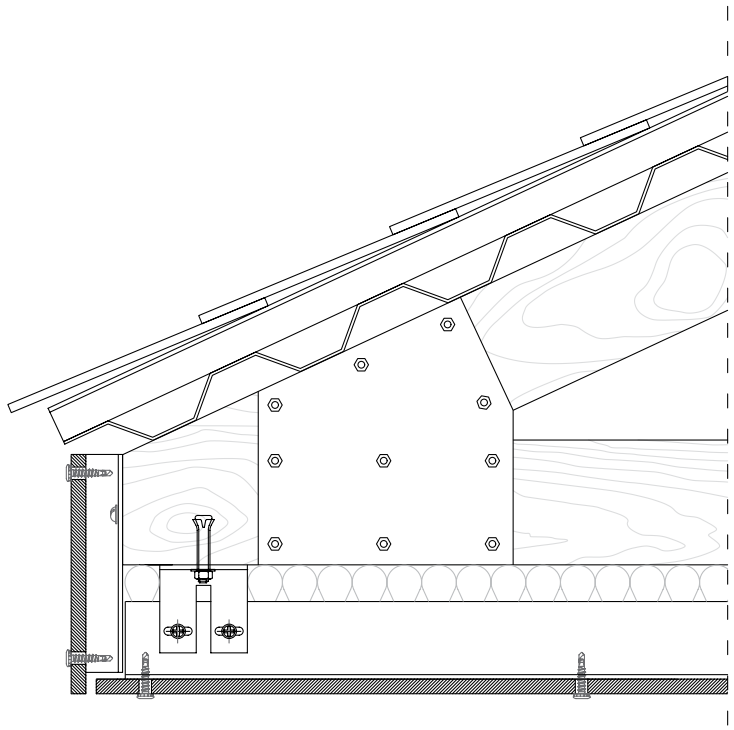

Los tableros NATURCLAD-W permiten ser instalados en falsos techos mediante sistemas de fijación vistos u ocultos.

En instalaciones de falsos techos se ha de habilitar un espacio perimetral mínimo de 20 mm para posibilitar la ventilación a través de la cámara.

Producto: NATURCLAD-W / Madera: Rustik
Oficinas Sutton en Magog (Quebec, Canadá)

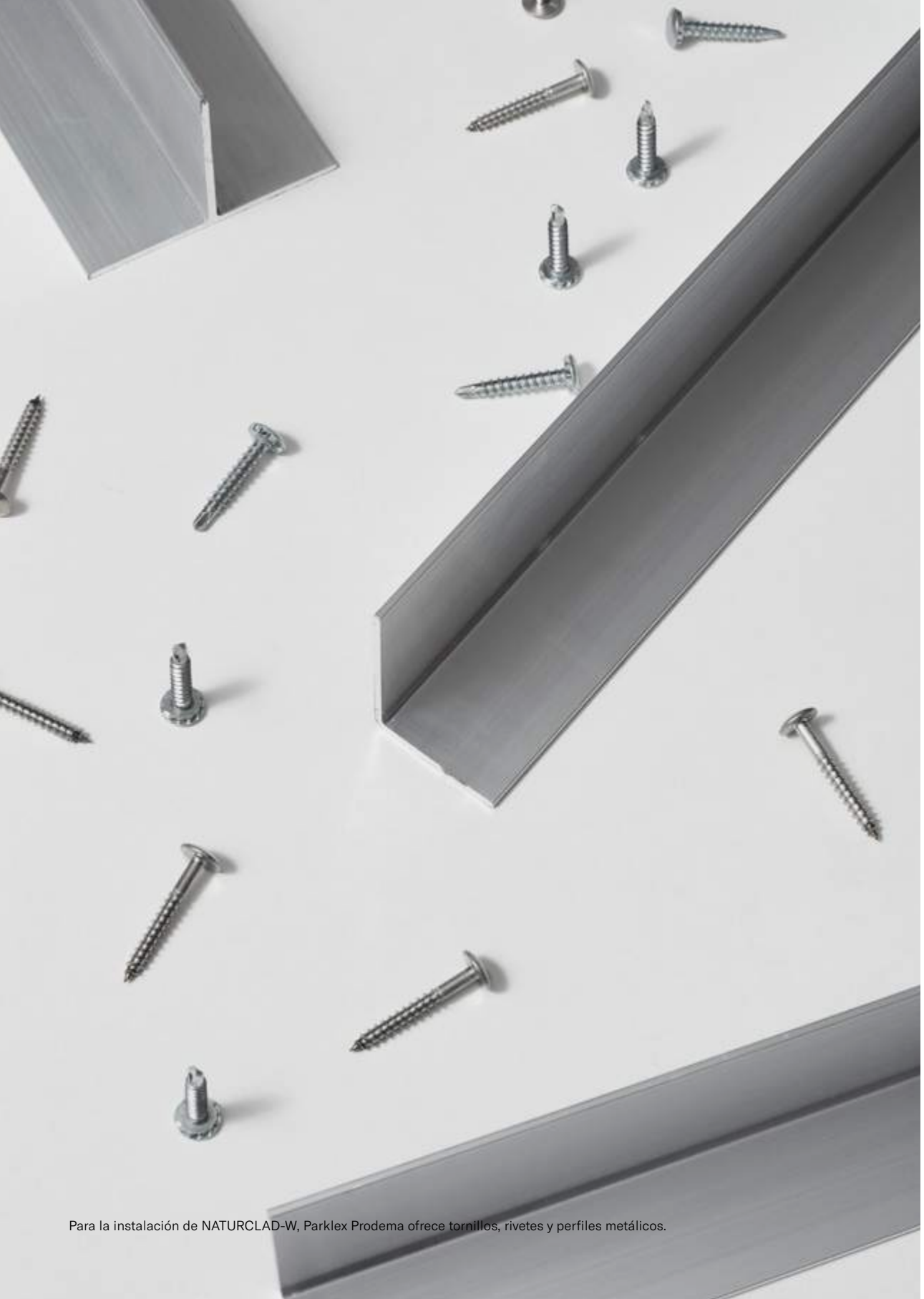

Para la instalación de NATURCLAD-W, Parklex Prodema ofrece tornillos, rivetes y perfiles metálicos.

Ensayos	Norma	Propiedad o atributo	Unidad de medida	Resultado	
				Parklex Prodema NATURCLAD-W S (Standard) Rev: 10 (03.2017)	Parklex Prodema NATURCLAD-W F (Fireproof) Rev: 12 (02.2018)
1. Inspección					
Color, diseño y acabado de la superficie	EN 438-8 Apto. 5.2.2.3	Teniendo en cuenta que la madera es un producto natural, cada chapa debe ser considerada única. Las diferencias de color y veta son normales. Singularidades como los nudos o las inclusiones de resina no son consideradas defectos, sino partes del diseño decorativo. Existen diferencias en el comportamiento de solidez del color a la luz dependiendo de la especie y procedencia de la madera.			
2. Tolerancias dimensionales					
Espesor (t)	EN 438-2 Apto. 5	8,0 ≤ t < 12,0 12,0 ≤ t < 16,0 16,0 ≤ t < 20,0 20,0 ≤ t < 25,0	mm	± 0,50 ± 0,60 ± 0,70 ± 0,80	
Planitud (1)	EN 438-2 Apto. 9	8,0 ≤ t < 10,0 10,0 ≤ t	mm/m	5 3	
Longitud y anchura	EN 438-2 Apto. 6	–	mm	+10 / -0	
Rectitud bordes	EN 438-2 Apto. 7	–	mm/m	1,5	
Cuadratura	EN 438-2 Apto. 8	–	mm/m	1,5	
3. Fisicas					
Estabilidad dimensional	EN 438.-2 Apto. 17	Variación dimensional acumulada (t ≥ 8 mm)	% máx. longitudinal % máx. transversal	0,3 0,6	
Resistencia al impacto	EN 438-2 Apto. 21	Altura de caída sin huella superior a 10 mm (t ≥ 8 mm)	mm	≥ 1.800	
Resistencia al grafiti	ASTM D 6578:2000	Nivel de limpieza	Rotulador azul permanente Spray rojo Cera negra Rotulador negro	3 4 2 1	
4. Resistencia a la intemperie					
Resistencia a la luz UV	EN 438-2 Apto. 28 Valoración según EN 20105 – A02	Contraste Aspecto	Clasificación en escala de grises Grado	≥ 3 ≥ 4	
Resistencia a la intemperie artificial	EN 438-2 Apto. 29 Valoración según EN 20105 – A02	Contraste Aspecto	Clasificación en escala de grises Grado	≥ 3 ≥ 4	
5. Requisitos de seguridad CE					
Permeabilidad al vapor de agua	EN 438-7 Apto. 4.4	Método plato húmedo Método plato seco	μ	110 250	
Resistencia a las fijaciones	EN 438-7 Apto. 4.5	Fuerza t ≥ 8 mm Fuerza t ≥ 10 mm	N	> 3.000 > 4.000	
Resistencia a la flexión	EN ISO 178	Carga de dirección longitudinal Carga de dirección transversal	MPa	≥ 80 ≥ 80	
Módulo elástico en flexión	EN ISO 178	Carga de dirección longitudinal Carga de dirección transversal	MPa	≥ 9.000 ≥ 9.000	
Resistencia/Conductividad térmica	EN 12664	Conductividad térmica (λ)	W/m K	0,266	0,22
Resistencia al choque climático	EN 438-2 Part19	Aspecto Resistencia a la flexión Módulo flexión	Grado Índice Ds Índice Dm	≥ 4 ≥ 0.80 ≥ 0.80	
Densidad	EN ISO 1.183	Densidad	g/cm³	≥ 1,35	
Resistencia a la humedad	EN 438-2 Apto. 15	Aumento de masa Aspecto	% Grado	≤ 5 ≥ 4	≤ 8
6. Requisitos de seguridad CE - Reacción al fuego					
Reacción al fuego	EN 13.501-1	Euroclase t ≥ 8 mm	Clasificación	C-s1,d0	B-s1,d0

Siempre que los laminados se almacenen en la forma y las condiciones recomendadas por el fabricante.

Medidas de tableros

Largo (dirección veta) x ancho	2440 x 1220 mm	Espesor*	8, 10, 12, 14, 18, 20, 22 mm

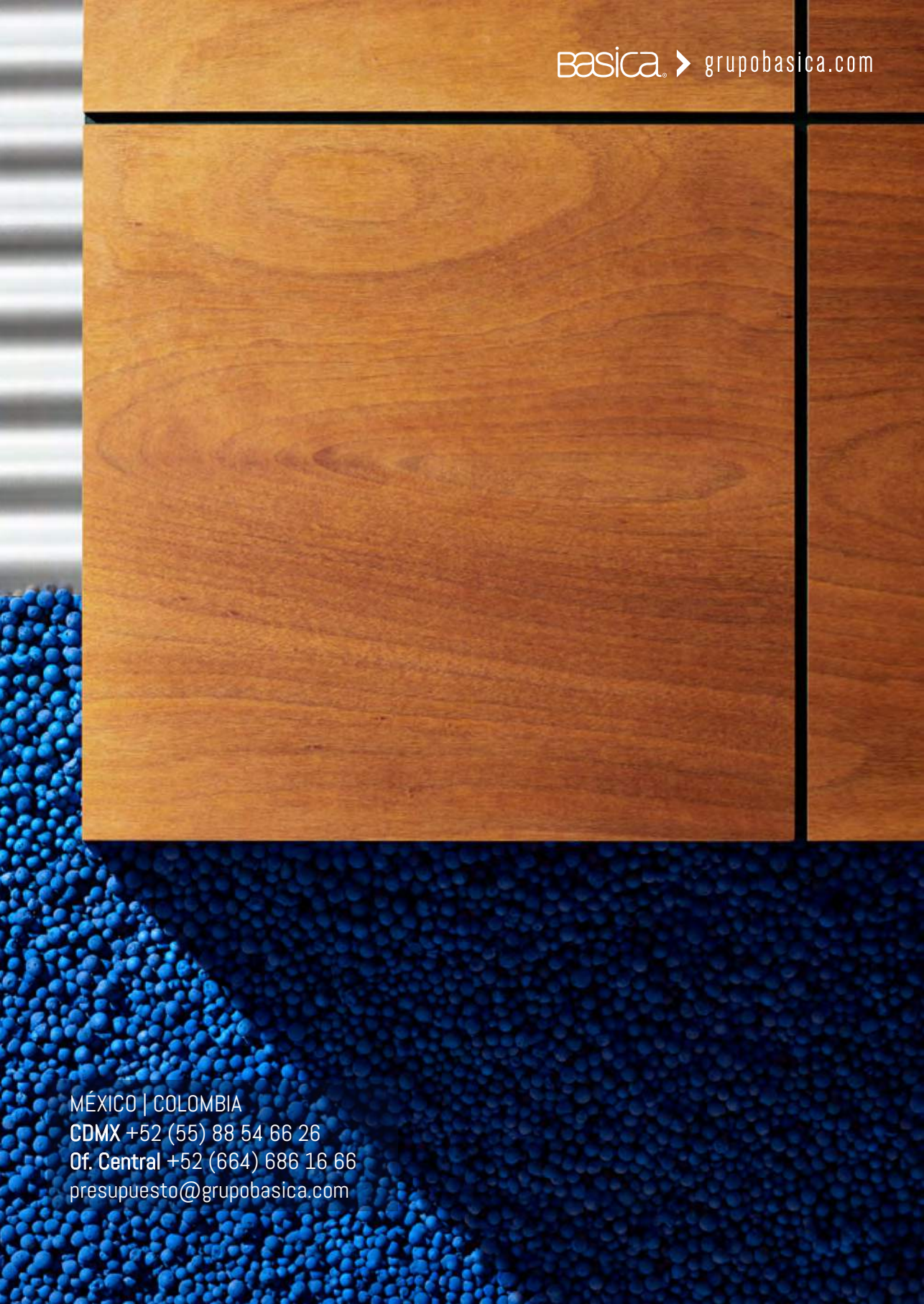
Basica
grupobasica.com
MÉXICO | COLOMBIA
CDMX +52 (55) 88 54 66 26
Of. Central +52 (664) 686 16 66
presupuesto@grupobasica.com